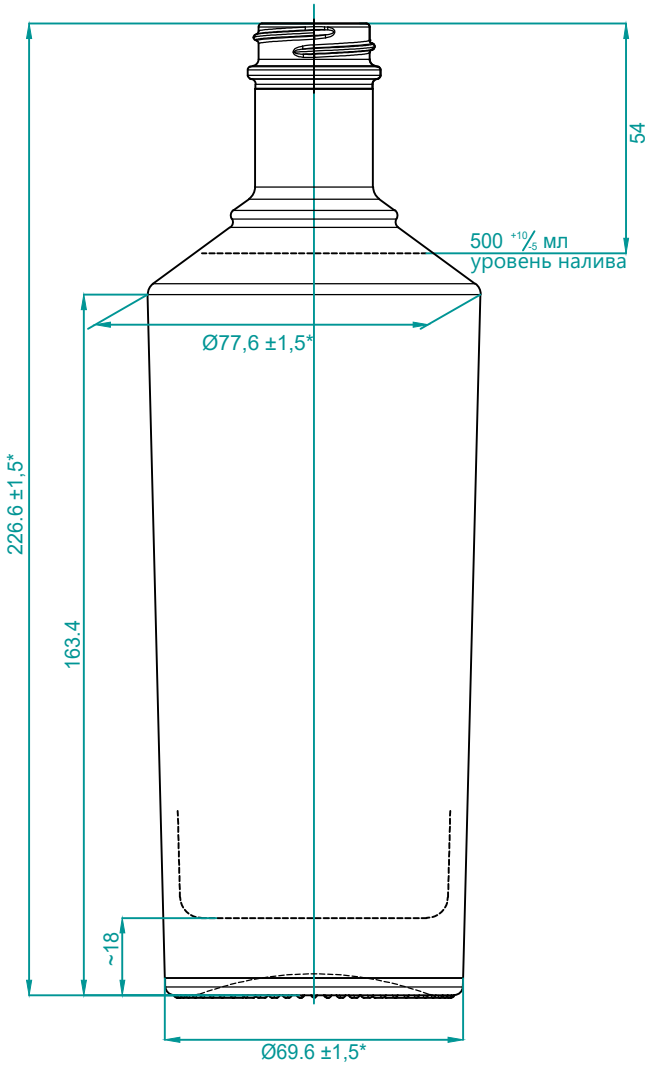

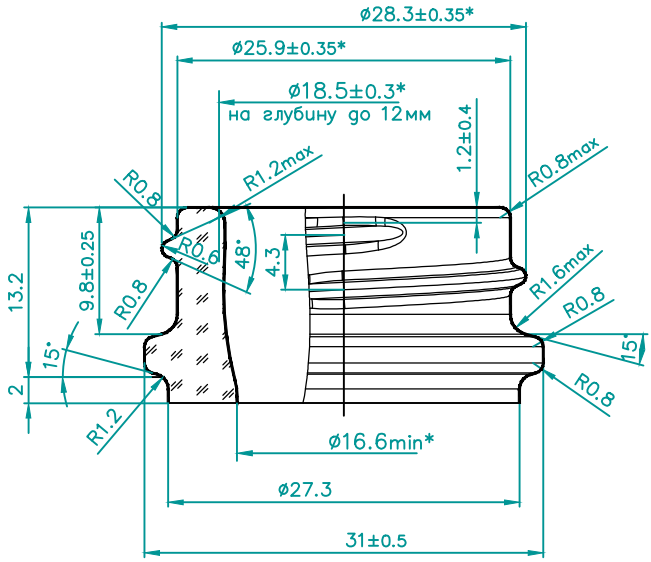

ВИД СНИЗУ

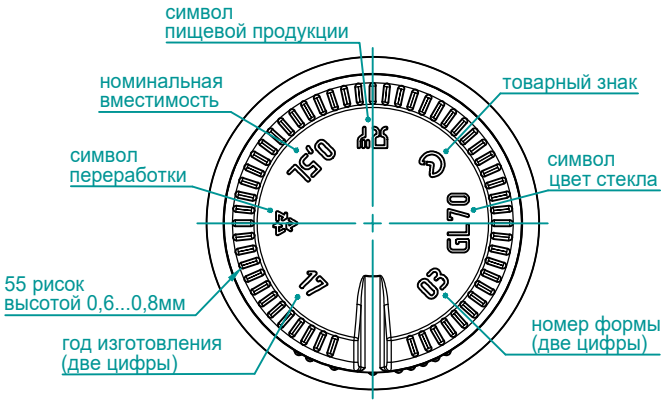

1. Номинальная вместимость 500 мл
2. Полная вместимость 520 $^{+10}/_{-5}$ мл
3. Масса расчетная 600 г
4. * - контролируемые размеры

					ТР-В-28-10-500			
Изм.	Лист	№документа	Подпись	Дата	Бутылка стеклянная вместимостью 500 мл	Литера	Масса	Масштаб
Разработ.								
Проверил						Лист	Листов	
Т.контроль								
Н.контроль						ООО "ЛУЧ"		
Утвердил								