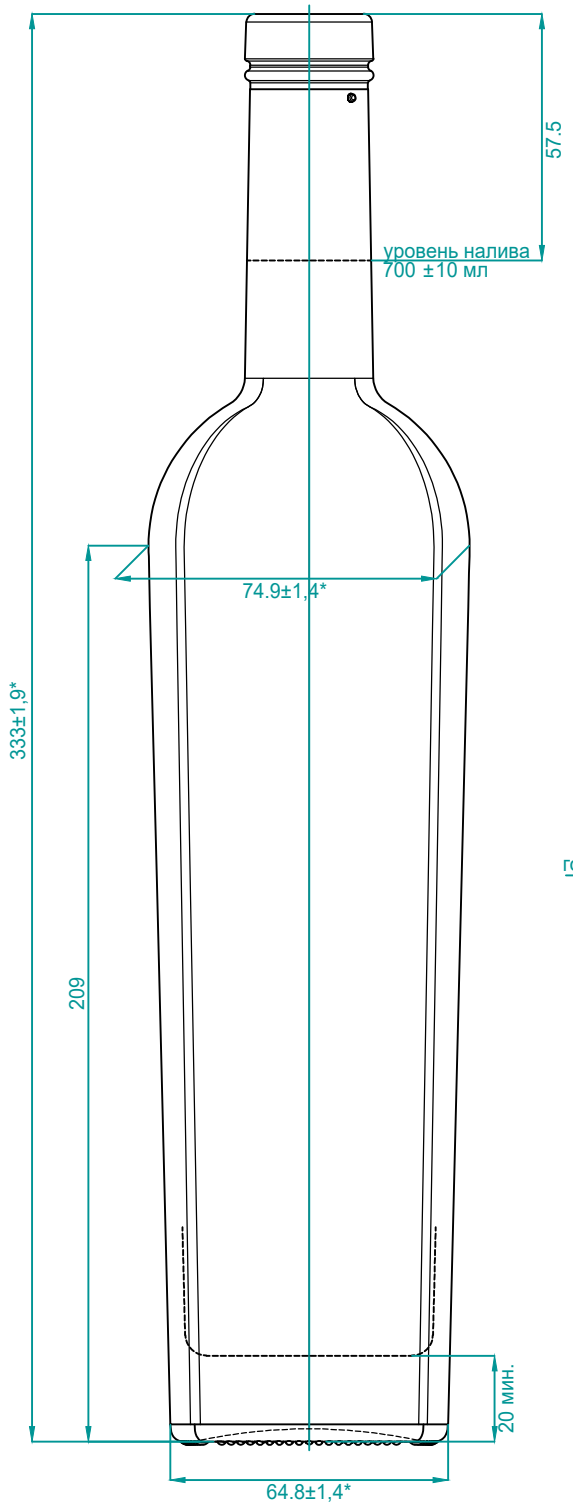

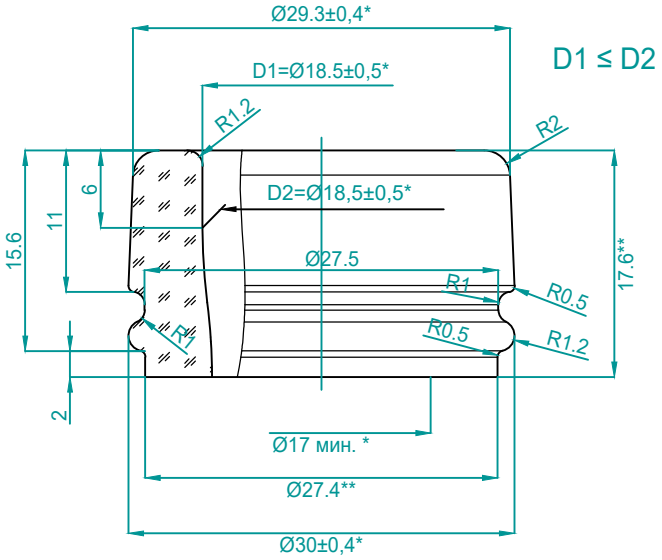

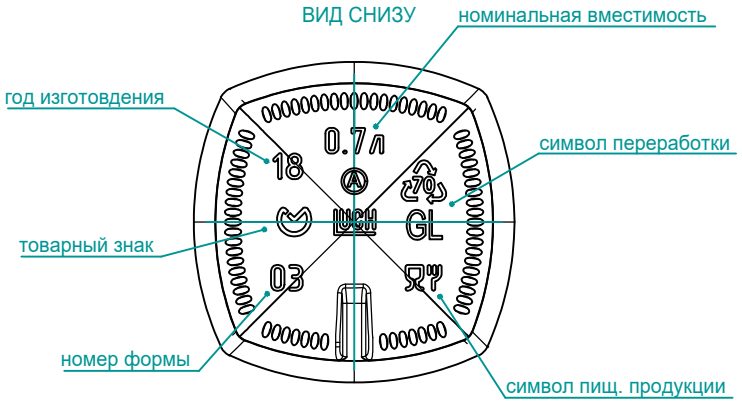

1. Номинальная вместимость 700 мл
2. Полная вместимость 720 ±10 мл
3. Масса расчетная 840 г
4. * - контролируемые размеры

					АДМ-П-29-В1-700			
Изм.	Лист	№документа	Подпись	Дата	Бутылка стеклянная вместимостью 700 мл	Литера	Масса	Масштаб
Разработ.								
Проверил						Лист	Листов	
Т.контроль								
Н.контроль						ООО "ЛУЧ"		
Утвердил								

Формат А3